BBC CELLPACK

Electrical Products

Tecnología de Resina

Sistemas de conexión de cables y accesorios Baja Tensión

Conectamos tu energía

www.cellpack.com

M-Euroline | 0,6/1 (1,2) kV

Empalme de conexión tipo M (sin conector metálico)

para cables unipolares/multipolares con aislamiento sintético

Los empalmes tipo M son aptos para cables con aislamiento y/o cubierta sintéticos (PVC, PE, XLPE, EPR). Permiten la conexión de cables de diferentes secciones y materiales de conductor. Admiten conectores de compresión y de tornillería fusible.

Contenido: Resina colada tipo EG de poliuretano resistente a la hidrólisis (que contiene el volumen correcto listo para mezclar) envasado en bolsa de doble cámara, práctica y fácil de usar. Carcasa de plástico transparente con tapa. Espaciadores (hasta M13). Cinta aislante de PVC. Guantes protectores. Papel de lija. Instrucciones de montaje.

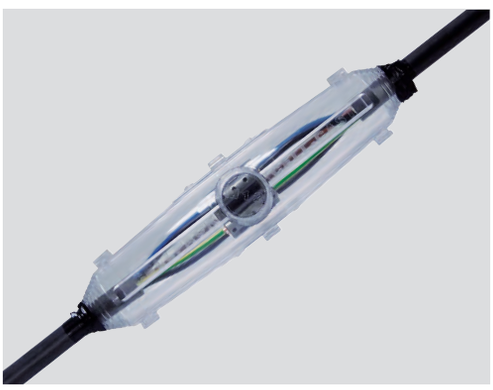

Dimensiones

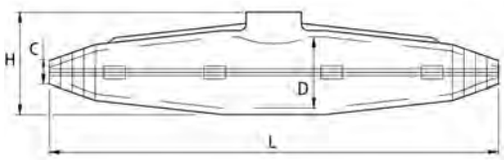

Vídeo de instalación

Código	Tipo		Dimensiones L mm - D mm - H mm			máx. Cable-Ø mm	C mm	Cable Multipolar 1kV mm²	Cable Unipolar 1kV mm²
124505	MZ	00	180	23	35	20	7 - 16	4 x 4	4 - 25
124169	M	11	190	36	50	26	14 - 22	4 x 10	25 - 95
124170	M	12	260	47	63	34	14 - 30	4 x 25	70 - 150
124172	M	13	360	55	75	43	20 - 37	4 x 50	120 - 240
124174	M	14	400	70	95	48	25 - 42	4 x 95	185 - 400
124175	M	15	530	100	120	63	33 - 55	4 x 150	300 - 500
124176	M	16	700	125	160	81	45 - 74	4 x 240	n/a

Propiedades
- Dimensiones compactas
- Área de empalme visible antes del vertido
- Carcasa de plástico de alta calidad, transparente y resistente a los golpes
- Gran apertura de llenado para facilitar la colada
- Resistente a agentes químicos
- Resistente a elementos alcalino-térreos
- Estabilizado contra los rayos UV
- Estanco longitudinal y transversalmente
- Elevado aislamiento eléctrico
- Alta resistencia mecánica
- Listo para su funcionamiento inmediato
- Montaje rápido y sencillo; ahorra tiempo y reduce costes

Aplicación
- Interior
- Exterior
- Subterránea
- Agua
- Canalizaciones
- Tubos

Nivel de Tensión
- U_0/U (U_m) 0.6/1 (1.2) kV

Normativa
- EN 50393 (corresponde a VDE 0278)

Almacenaje / Caducidad
- Se indica en Kit / Hasta 40 meses

Tipo de Kit	Contenido ml
MZ00	80
M11	180
M12	380
M13	650
M14	1150
M15	1150
	2000
M16	1500
	2000

T...EG | 0,6/1 (1,2) kV

Derivación tipo T - sin conector metálico/con bornes de conexión

para cables unipolares/multipolares con aislamiento sintético

Las derivaciones tipo T son aptas para cables con aislamiento y/o cubierta sintéticos (PVC, PE, XLPE, EPR). Permiten la conexión de cables de diferentes secciones y materiales de conductor. Admiten conectores de compresión y de tornillería fusible.

Contenido: Resina colada tipo EG de poliuretano resistente a la hidrólisis (que contiene el volumen correcto listo para mezclar) envasado en bolsa de doble cámara, práctica y fácil de usar. Carcasa de plástico transparente con tapa. Cinta aislante de PVC. Papel de lija. Guantes protectores. Instrucciones de montaje.

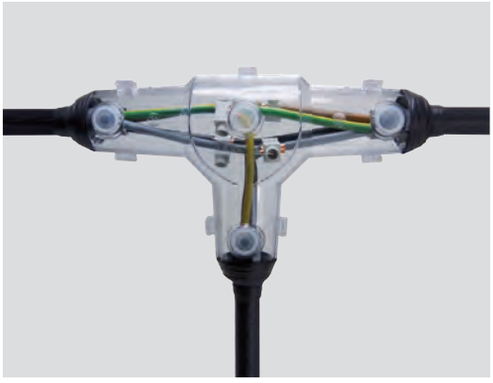

Dimensiones

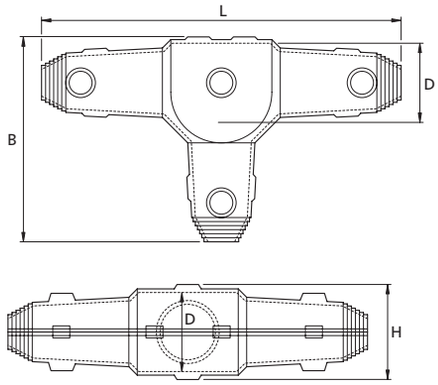

Código	Descripción	Dimensiones				C mm	C1 mm	Cable Principal mm²		Cable Derivado mm²	
		L mm	B mm	D mm	Hmm			Unipolar	Multipolar	Unipolar	Multipolar
131149	T1	240	138	50	60	9-22	9-22	50	4 x 6	25	4 x 6
133024	T2	267	154	60	70	17-30	17-30	95	4 x 16	50	4 x 10
131855	T2.5	310	183	75	85	21-37	21-37	120	4 x 25	95	4 x 16
131151	T3	354	212	90	100	25-42	25-42	150	4 x 50	120	4 x 25
131778	T4	432	262	110	125	29-52	29-52	240	4 x 95	150	4 x 50
131854	T5	550	290	130	155	40-62	29-65	300	4 x 185	240	4 x 95

Propiedades

- Dimensiones compactas
- Área de empalme visible antes del vertido
- Carcasa de plástico de alta calidad, transparente y resistente a los golpes
- Gran apertura de llenado para facilitar la colada
- Resistente a agentes químicos
- Resistente a elementos alcalino-térreos
- Estabilizado contra los rayos UV
- Estanco longitudinal y transversalmente
- Elevado aislamiento eléctrico
- Alta resistencia mecánica
- Listo para su funcionamiento inmediato
- Montaje rápido y sencillo; ahorra tiempo y reduce costes

Aplicación

- Interior
- Exterior
- Subterránea
- Agua
- Canalizaciones
- Tubos

Nivel de Tensión

- U_0/U (U_m) 0.6/1 (1.2) kV

Normativa

- EN 50393 (corresponde a VDE 0278)

Almacenaje / Caducidad

- Se suministra en Kit / Hasta 40 meses

Tipo de Kit	Contenido ml
T1	1 - 464
T2	1 - 730
T2 1/2	1 - 1150
T3	1 - 1180
T4	2 - 1500
T5	4 - 1000
	1 - 1150

Y...EG | 0,6/1 (1,2) kV

Derivación tipo Y (sin conector metálico)

Para cables unipolares/multipolares con aislamiento sintético

Las derivaciones tipo Y son aptas para cables con aislamiento y/o cubierta sintéticos (PVC, PE, XLPE, EPR). Permiten la conexión de cables de diferentes secciones y materiales de conductor. Admiten conectores de compresión y de tornillería fusible.

Contenido: Resina colada tipo EG de poliuretano resistente a la hidrólisis (que contiene el volumen correcto listo para mezclar) envasado en bolsa de doble cámara, práctica y fácil de usar. Carcasa de plástico transparente con tapa. Cinta aislante de PVC. Papel de lija. Cinta de espuma para sellado lateral. Guantes protectores. Instrucciones de montaje.

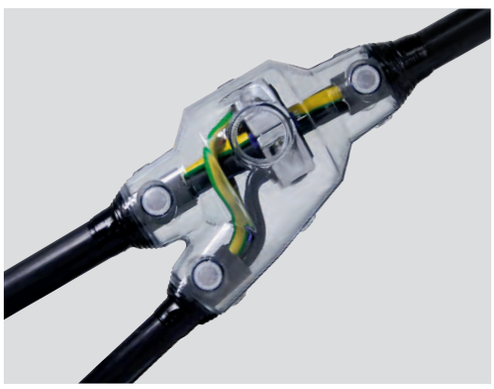

Dimensiones

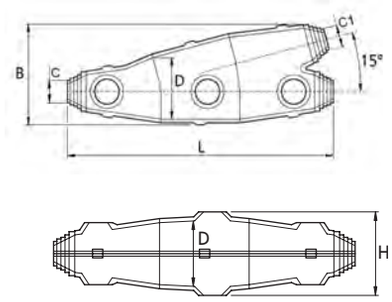

Y0 EG, Y3.5 EG, Y6 EG

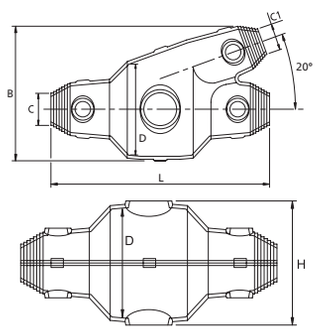

Y00 EG, Y1 EG, Y2 EG, Y3 EG, Y4 EG, Y4.5 EG, Y5 EG

Código	Descripción	Dimensiones				C mm	C1 mm	Sección nominal máxima Cable Principal mm²		Sección nominal máxima Cable Derivado mm²	
		L mm	B mm	D mm	H mm			Unipolar	Multipolar	Unipolar	Multipolar
133841	Y00	150	75	38	50	8-19	8-19	16	4 x 4	16	4 x 2.5
152932	Y0	185	80	45	55	8-17	8-17	50	4 x 6	50	4 x 6
124730	Y1	240	110	60	70	9-22	9-22	95	4 x 10	95	4 x 10
147533	Y2	285	120	65	75	22-34	18-30	150	4 x 25	120	4 x 25
131123	Y3	240	145	100	110	25-42	21-37	240	4 x 50	150	4 x 35
131118	Y3.5	300	150	110	120	30-54	20-38	240	4 x 50	150	4 x 35
124763	Y4	285	170	110	120	29-53	21-37	240	4 x 95	240	4 x 50
131119	Y4.5	335	193	120	130	32-56	25-42	400	4 x 150	240	4 x 70
157645	Y5	382	220	140	150	35-62	29-52	n/a	4 x 240	n/a	4 x 95
131126	Y6	570	275	180	190	45-90	35-80	n/a	4 x 300	n/a	4 x 185

Propiedades

- Dimensiones compactas
- Área de empalme visible antes del vertido
- Carcasa de plástico de alta calidad, transparente y resistente a los golpes
- Gran apertura de llenado para facilitar la colada
- Resistente a agentes químicos
- Resistente a elementos alcalino-térreos
- Estabilizado contra los rayos UV
- Estanco longitudinal y transversalmente
- Elevado aislamiento eléctrico
- Alta resistencia mecánica
- Listo para su funcionamiento inmediato
- Montaje rápido y sencillo; ahorra tiempo y reduce costes

Aplicación

- Interior
- Exterior
- Subterránea
- Agua
- Canalizaciones
- Tubos

Nivel de Tensión

- U_0/U (U_m) 0.6/1 (1.2) kV

Normativa

- EN 50393 (corresponde a VDE 0278)

Almacenaje / Caducidad

- Se suministra en Kit / Hasta 40 meses

Tipo de Kit	Contenido ml
Y00	1 - 180
Y0	1 - 286
Y1	1 - 464
Y2	1 - 810
Y3	1 - 1150
Y4	1 - 1500
Y4 1/2	2 - 1150
Y5	2 - 1850
Y6	6 - 1850

Y...V FKM | 0,6/1 (1,2) kV

Derivación tipo Y (sin conector metálico)

Para cables unipolares/multipolares con aislamiento sintético

Las derivaciones tipo Y son aptas para cables con aislamiento y/o cubierta sintéticos (PVC, PE, XLPE, EPR). Permiten la conexión de cables de diferentes secciones y materiales de conductor. Admiten conectores de compresión y de tornillería fusible.

Contenido: Resina colada tipo EG de poliuretano resistente a la hidrólisis (que contiene el volumen correcto listo para mezclar) envasado en bolsa de doble cámara, práctica y fácil de usar. Carcasa de plástico transparente con tapa. Cinta aislante de PVC. Papel de lija. Cinta de espuma para sellado lateral. Guantes protectores. Instrucciones de montaje.

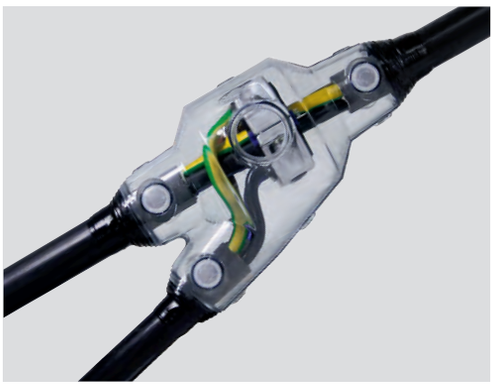

Dimensiones

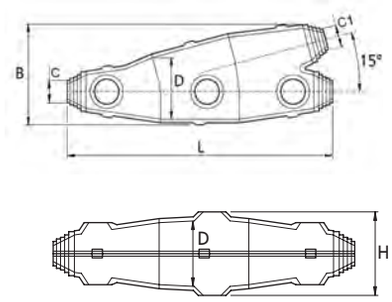

Y0 EG, Y3.5 EG, Y6 EG

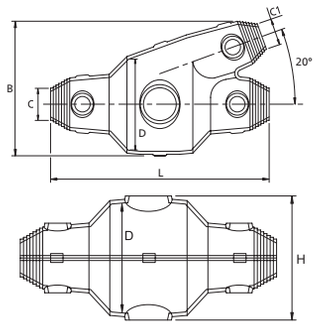

Y00 EG, Y1 EG, Y2 EG, Y3 EG, Y4 EG, Y4.5 EG, Y5 EG

Código	Descripción	Dimensiones				C mm	C1 mm	Sección nominal máxima Cable Principal mm²		Sección nominal máxima Cable Derivado mm²	
		L mm	B mm	D mm	H mm			Unipolar	Multipolar	Unipolar	Multipolar
133841	Y00	150	75	38	50	8-19	8-19	16	4 x 4	16	4 x 2.5
152932	Y0	185	80	45	55	8-17	8-17	50	4 x 6	50	4 x 6
124730	Y1	240	110	60	70	9-22	9-22	95	4 x 10	95	4 x 10
147533	Y2	285	120	65	75	22-34	18-30	150	4 x 25	120	4 x 25
131123	Y3	240	145	100	110	25-42	21-37	240	4 x 50	150	4 x 35
131118	Y3.5	300	150	110	120	30-54	20-38	240	4 x 50	150	4 x 35
124763	Y4	285	170	110	120	29-53	21-37	240	4 x 95	240	4 x 50
131119	Y4.5	335	193	120	130	32-56	25-42	400	4 x 150	240	4 x 70
157645	Y5	382	220	140	150	35-62	29-52	n/a	4 x 240	n/a	4 x 95
131126	Y6	570	275	180	190	45-90	35-80	n/a	4 x 300	n/a	4 x 185

Propiedades

- Dimensiones compactas
- Área de empalme visible antes del vertido
- Carcasa de plástico de alta calidad, transparente y resistente a los golpes
- Gran apertura de llenado para facilitar la colada
- Resistente a agentes químicos
- Resistente a elementos alcalino-térreos
- Estabilizado contra los rayos UV
- Estanco longitudinal y transversalmente
- Elevado aislamiento eléctrico
- Alta resistencia mecánica
- Listo para su funcionamiento inmediato
- Montaje rápido y sencillo; ahorra tiempo y reduce costes

Aplicación

- Interior
- Exterior
- Subterránea
- Agua
- Canalizaciones
- Tubos

Nivel de Tensión

- U_0/U (U_m) 0.6/1 (1.2) kV

Normativa

- EN 50393 (corresponde a VDE 0278)

Almacenaje / Caducidad

- Se suministra en Kit / Hasta 40 meses

Tipo de Kit	Contenido ml
Y00	1 - 180
Y0	1 - 286
Y1	1 - 464
Y2	1 - 810
Y3	1 - 1150
Y4	1 - 1500
Y4 1/2	2 - 1150
Y5	2 - 1850
Y6	6 - 1850

KAV | 0,6/1 (1,2) kV
Derivación de conexión (sin conectores metálicos)

Para cables unipolares/multipolares con aislamiento sintético

Las derivaciones tipo KAV son aptas para cables con aislamiento y/o cubierta sintéticos (PVC, PE, XLPE, EPR). Permiten la conexión de cables de diferentes secciones y materiales de conductor. Admiten conectores de compresión y de tornillería fusible.

Contenido: Resina colada tipo EG de poliuretano resistente a la hidrólisis (que contiene el volumen correcto listo para mezclar) envasado en bolsa de doble cámara, práctica y fácil de usar. Carcasa de plástico transparente con tapa. Cinta aislante de PVC. Guantes protectores. Instrucciones de montaje.

Dimensiones

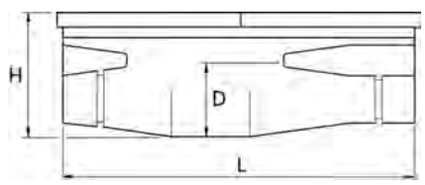

Código	KAV	Dimensiones L mm	-	D mm.	H mm	Secciones en mm² Principal/Derivado
181014	KAV 1	230	-	58	78	Todas las secciones de 50 a 240

Propiedades
- Dimensiones compactas
- Área de empalme visible antes del vertido
- Carcasa de plástico de alta calidad, transparente y resistente a los golpes
- Gran apertura de llenado para facilitar la colada
- Resistente a agentes químicos
- Resistente a elementos alcalino-térreos
- Estabilizado contra los rayos UV
- Estanco longitudinal y transversalmente
- Elevado aislamiento eléctrico
- Alta resistencia mecánica
- Listo para su funcionamiento inmediato
- Montaje rápido y sencillo; ahorra tiempo y reduce costes

Aplicación
- Interior
- Exterior
- Subterránea
- Agua
- Canalizaciones
- Tubos

Nivel de Tensión
- U_0/U (U_m) 0.6/1 (1.2) kV

Normativa
- EN 50393 (corresponde a VDE 0278)

Almacenaje / Caducidad
- Se suministra en Kit / Hasta 40 meses

M-UG | 0,6/1 (1,2) kV

Kits de empalme para minas (sin conectores metálicos)

aplicación principal: cables eléctricos para interior de minas.

Los empalmes tipo M son aptos para cables con aislamiento y/o cubierta sintéticos (PVC, PE, XLPE, EPR). Permiten la conexión de cables de diferentes secciones y materiales de conductor. Admiten conectores de compresión y de tornillería fusible.

Contenido: Carcasa resistente a la hidrólisis, resina de poliuretano tipo UG, (contiene el volumen adecuado, listo para el mezclado), envasado en bolsa de doble cámara, fácil de usar, carcasa de plástico transparente, separadores de fase (hasta M16), cinta aislante de PVC, guantes protectores, instrucciones de montaje.

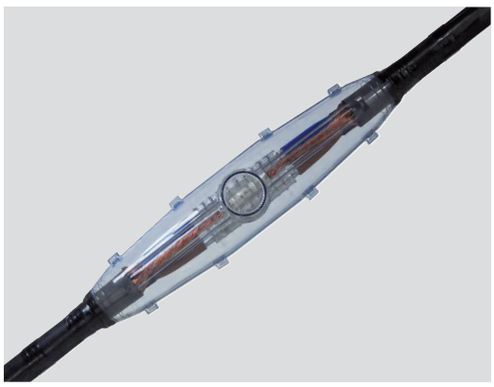

Dimensiones

M 11 - M 16

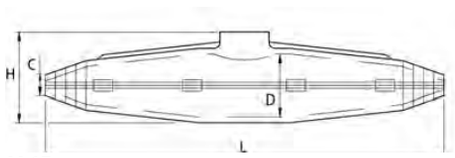

M 17

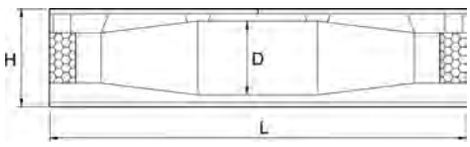

Código	Descripción	Dimensiones L mm - D mm - H mm			máx. Cable-Ø mm	C mm	Cable 3,5/6kV	Cable 0,6/1kV
173341	M12 - UG	260	47	63	34	14 - 30	3 x 16	4 x 25
124447	M13 - UG	360	55	75	43	20 - 34	3 x 25	4 x 35
124253	M14 - UG	400	70	95	48	25 - 42	3 x 35	4 x 50
124254	M15 - UG	530	100	120	63	33 - 55	3 x 50	4 x 50
170050	M16 - UG	700	125	160	81	45 - 74	3 x 95	4 x 95

Tipo de Kit	Contenido ml
M12	464
M13	380
M14	1850
M15	1850
	2000
M16	1 un. 730
	3 un. 2000

Propiedades

- Dimensiones compactas
- Área de empalme visible antes del vertido
- Carcasa de plástico de alta calidad, transparente y resistente a los golpes
- Gran apertura de llenado para facilitar la colada
- Ignífugo
- Baja emisión de humo en caso de fuego
- Resistente a agentes químicos
- Resistente a elementos alcalino-térreos
- Estabilizado contra los rayos UV
- Estanco longitudinal y transversalmente
- Elevado aislamiento eléctrico
- Alta resistencia mecánica
- Listo para su funcionamiento inmediato
- Montaje rápido y sencillo; ahorra tiempo y reduce costes

Aplicación

- Interior
- Exterior
- Subterránea
- Agua
- Canalizaciones
- Tubos

Nivel de Tensión

- U_0/U (U_m) 0.6/1 (1.2) kV

Normativa

- EN 50393 (corresponde a VDE 0278)
- Ignífuga según DIN VDE 0472 Sección 804, test tipo C
- Propiedades aislantes a llamas de acuerdo con DIN VDE 0472 Section 814
- Corrosión de gases de la combustión de acuerdo a DIN VDE 0472 Section 813
- DIN VDE 0278-631-1

Almacenaje / Caducidad

- En bolsas de aluminio durante 24 meses a temperaturas ambiente entre 15 °C y 35 °C

Universal Box CG | 0,6/1 (1,2) kV

Empalme y derivación

con bornes de conexión

La caja de conexión y derivación combina con las ventajas de una caja tradicional con la bien conocida tecnología de resina. Permite albergar conexiones complejas en un pequeño espacio. El sistema garantiza una protección absoluta al agua, excluyendo todos los riesgos por condensación.

Contenido: Contiene 250 ml de resina CG con base hidrocarburo, sin etiqueta de toxicidad, bi-componente (contiene el volumen adecuado para realizar la mezcla), envasada en bolsa de doble cámara, fácil de usar, caja con entradas de membrana, 5 bornas de 5 polos 0.5 - 2.5 mm², 12 anillos de retención de cable CP-Z1, embudo para llenado vertical fácil, guantes e instrucciones de montaje.

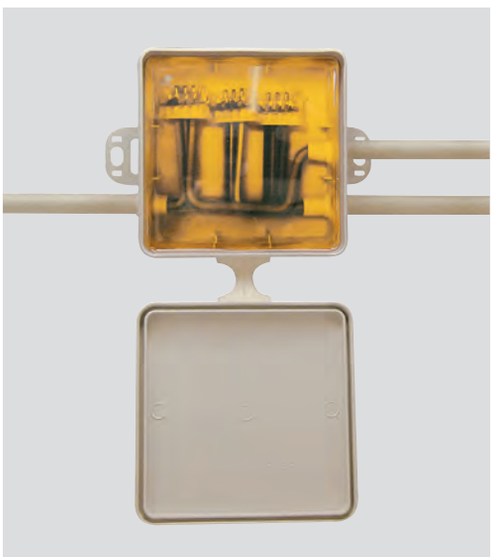

Dimensiones

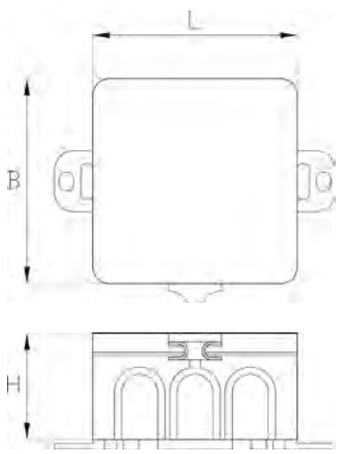

Vídeo de instalación

Código	Tipo	Dimensiones L mm B mm H mm			Máx Ø cable-mm	Volumen resina ml	Sección nominal mm²
420083	Universal Box CG	85	85	45	15	250	0.5 - 2.5

Propiedades
- Caja de conexión y derivación con 13 embocaduras de membrana
- 5 bornas de 5 polos para secciones de cable de 0.5 - 2.5 mm²
- Libre de isocianatos y silicona
- No perjudicial para el medioambiente
- Resina retirable
- Translúcida antes y después del curado
- Anillos de retención de cable para fijación extra
- Resistente a la exposición prolongada a la humedad

Aplicación
- Exteriores
- Interiores (incluso con altos niveles de humedad)
- Subterráneo
- IP68

Nivel de tensión
- 230/400 V

Normativa
- EN 50393 (corresponde a VDE 0278)

Almacenaje / Caducidad
- Resina colada hasta 24 meses

EG
Resina colada, bi-componente, de poliuretano (PUR) estándar
universal

La resina colada EG es adecuada para los siguientes tipos de cables: cables con aislamiento de papel impregnado, aislamiento sintético, armados, etc. Como protección mecánica y protección contra la humedad.

Contenido: En bolsa de doble cámara.

Código	Descripción	Volumen ml	Peso Bruto Kg
134999	EG 80	80	0,115
124909	EG 143	143	0,230
124986	EG 286	286	0,410
124962	EG 370	370	0,520
124989	EG 464	464	0,625
124964	EG 650	650	0,850
124990	EG 730	730	0,950
124992	EG 1000	1000	1,260
124901	EG 1150	1150	1,430
124991	EG 1500	1500	1,830
132206	EG 2000	2000	2,380

Propiedades
- Resina colada de PUR de dos componentes
- En bolsas de dos cámaras prácticas y fáciles de usar
- Alta resistencia a la hidrólisis
- Resistente a elementos alcalino-térreos
- Estabilizado contra rayos UV
- Libre de halógenos
- No es dañino para el medio ambiente
- La flexibilidad asegura la absorción del estrés mecánico
- No se fractura bajo estrés eléctrico
- No se fractura bajo estrés mecánico
- Excelente adhesión a todos los materiales de cables
- Baja temperatura de endurecimiento

Normativa
- DIN VDE 0278-631-1

Almacenaje/Caducidad
- En bolsa de aluminio, 40 meses a temperatura ambiente entre 15 °C y 35 °C

Datos técnicos	Valor
Punto de ignición del componente principal (copa abierta) Punto de ignición del reactivo (copa abierta)	> 200 °C > 200 °C
Tiempo de procesado (pot life) de 300 ml de mezcla a: 5 °C 23 °C 35 °C	 40 minutos 23 minutos 15 minutos
Temperatura máxima de reacción	80 °C
Volumen total de retracción durante el curado	4.0 %
Densidad	1.10 g/cm^3
Resistencia al impacto	> 10 kJ/m^2
Dureza	55 Shore D
Absorción de agua en agua caliente (42 d a 50 °C)	350 mg

Datos técnicos	Valor
Corrosión electrolítica	A 1
Ensayo de tensión 1 minuto a 23 °C 80 °C	 > 20 kV > 20 kV
Factor de disipación dieléctrica a 23 °C y 1 kHz 23 °C y 50 Hz	 0.05 0.08
Constante dieléctrica a 23 °C y 1 kHz 23 °C y 50 Hz	 5.3 5.1
Resistencia al rastreo	KA 3c
Rango de temperatura de trabajo	-40 °C hasta +105 °C

UG
Resina especial para minería
ignífuga

La resina colada UG cumple con los requisitos de protección contra el fuego más altos y ha sido especialmente desarrollada para uso en minería. Cumple los requisitos como resina colada para verter en moldes de acuerdo a DIN VDE 0291 Sección 2, sobre llenado de empalmes de cable o partes de ellos de los siguientes tipos de cables: Cables de corriente con tensión nominal hasta 1 kV - GNH, cables eléctricos con una tensión nominal hasta 10 kV - GMH y cables para telecomunicaciones y señal - GFH.

Contenido: En bolsa de doble cámara.

Código	Descripción	Volumen ml	Peso Bruto Kg
125286	UG 80	80	0,178
125287	UG 143	143	0,266
125288	UG 286	286	0,457
125289	UG 464	464	0,718
125290	UG 730	730	1,079
125291	UG 1000	1000	1,472
131331	UG 1850	1850	2,645
135533	UG	2000	2,848

Propiedades
- Resina colada de PUR de dos componentes
- En bolsas de dos cámaras prácticas y fáciles de usar
- Endurecimiento rápido
- Alta resistencia a la hidrólisis
- Resistente a agentes químicos
- Resistente a elementos alcalinotérreos
- Estabilizado contra rayos UV
- Libre de halógenos
- Ignífuga
- No es dañino para el medio ambiente
- Baja emisión de humo en caso de fuego
- No se fractura bajo estrés eléctrico
- No se fractura bajo estrés mecánico
- Excelente adhesión a todos los materiales de cables

Normativa
- Ignífuga según DIN VDE 0472 Section 804, test typ C
- Propiedades aislantes a llamas de acuerdo con DIN VDE 0472 Section 814
- Corrosión de gases de la combustión de acuerdo a DIN VDE 0472 Section 813
- DIN VDE 0278-631-1

Almacenaje / Caducidad
- En bolsas de aluminio durante 24 meses a temperatura ambiente entre 15 °C y 35 °C

Datos técnicos	Valores
Punto de ignición del componente principal (copa abierta) Punto de ignición del reactivo (copa abierta)	> 200 °C > 200 °C
Tiempo de procesado (pot life) de 300 ml de mezcla a: 5 °C 23 °C 35 °C	 23 minutos 16 minutos 12 minutos
Temperatura máxima de reacción	78 °C
Volumen total de retracción durante el curado	2.5 %
Densidad	1.40 g/cm³
Resistencia al impacto	> 20 kJ/m²
Dureza	80 Shore D
Absorción de agua en agua caliente (42 d a 50 °C)	250 mg
Absorción de agua en agua en agua fría (24 h a 23 °C)	18 mg

Datos técnicos	Valores
Corrosión electrolítica	A 1.2
Ensayo de tensión 1 minuto a 23 °C 80 °C	 38 kV 35 kV
Factor de disipación dieléctrica a 23 °C y 1kHz 23 °C y 50 Hz 50 °C y 50 Hz 80 °C y 50 Hz	 0.02 0.03 0.06 0.15
Constante dieléctrica a 23 °C y 1 kHz 23 °C y 50 Hz 50 °C y 50 Hz 80 °C y 50 Hz	 4.1 4.3 5.5 7.2
Resistencia al rastreo	KA 3c

CG
Resina colada transparente y extraíble con base de hidrocarburo
libre de sustancias nocivas, silicona e isocianato

La resina CG es respetuosa con el medioambiente, extraíble, bicomponente de curado en frío, no requiere etiquetado peligroso de acuerdo a la CLP-Regulación (EC) No. 1272/2008. La resina transparente permite una inspección visual incluso después fraguado. Áreas típicas de aplicación: cajas de conexión en general.

Contenido: En bolsa de doble cámara.

Código	Descripción	Volumen ml	Peso Bruto kg
362398	CG 143	143	0,167
362399	CG 250	250	0,305
362410	CG 730	730	0,775
363564	CG 1000	1000	1,056
362411	CG 2000	2000	2,022

Propiedades
- Resina bicomponente de hidrocarburo
- En bolsas de dos cámaras prácticas y fáciles de usar
- Aislamiento eléctrico excepcional
- No requiere de etiquetado peligroso de acuerdo a la Regulación CLP (EC) No. 1272/2008
- Libre de isocianato y silicona
- Extraíble
- Transparente antes y después del curado
- Bajo volumen de retracción
- No libera calor durante el curado
- Libre de halógenos
- No se fractura bajo estrés eléctrico
- Excelente adhesión a todos los materiales de cables

Nota
- Debido a las propiedades elasto-mecánicas que facilitan la extracción, está indicada para implementar en una regleta de conexión, en caso de que haya tensiones en el cable.

Aplicación
- Exteriores
- Interiores (incluso con altos niveles de humedad)
- Subterráneo
- IP68

Normativa
- DIN EN 60455-3-8
- DIN EN 50655-1

Almacenaje/Caducidad
- En bolsa de aluminio, 40 meses a temperatura ambiente entre 15 °C y 35 °C

Datos técnicos	Valores
Punto de ignición del componente principal (copa abierta) Punto de ignición del reactivo (copa abierta)	> 200 °C > 200 °C
Tiempo de procesado (pot life) de 300 ml de mezcla a: 5 °C 23 °C 35 °C	 40 minutos 26 minutos 20 minutos
Densidad	0.92 g/cm^3
Pérdida de masa (28 días a 80 °C)	< 3,5%
Dureza	25 Shore 00
Viscosidad (23 °C)	1100 mPa x s
Rango de temperatura de utilización	-40 °C hasta +80 °C
Rigidez dieléctrica	> 30 kV / mm

WG
Resina colada desmontable
elasticidad permanente

La resina colada WG, bi-componente de poliuretano ha sido especialmente desarrollada para empalmes que tengan que ser reaccesibles. La resina, una vez fraguada, es permanentemente elástica y puede ser retirada en cualquier momento con herramientas sencillas.

Contenido: En bolsa de doble cámara.

Código	Descripción	Volumen ml	Peso Bruto kg
125202	WG 286	286	0,400
125203	WG 464	464	0,600
125206	WG 1150	1150	1,400
125207	WG 1500	1500	1,800
125208	WG 2000	2000	2,300
125209	WG 2200	2200	2,530

Propiedades
- Resina colada de PUR de dos componentes
- En bolsas de dos cámaras prácticas y fáciles de usar
- Alta resistencia a la hidrólisis
- Libre de halógenos
- No es dañino para el medio ambiente
- No se fractura bajo estrés eléctrico
- Excelente adhesión a todos los materiales de cables
- Baja temperatura de endurecimiento
- Flexible permanentemente después del endurecimiento

Nota
- Se recomienda el uso de una carcasa mecánicamente estable debido a la elasticidad de la resina.

Normativa
- DIN VDE 0278-631-1

Almacenaje / Caducidad
- En bolsa de aluminio, 40 meses a temperatura ambiente entre 15 °C y 35 °C

Datos técnicos	Valores
Punto de ignición del componente principal (copa abierta) Punto de ignición del reactivo (copa abierta)	200 °C
Tiempo de procesado (pot life) de 300 ml de mezcla a: 5 °C 23 °C 35 °C	 33 minutos 24 minutos 21 minutos
Temperatura máxima de reacción	60 °C
Volumen total de retracción durante el curado	1,2 %
Densidad	1,10 g/cm³
Dureza	44 Shore A
Alargamiento a la rotura	60 %
Resistencia a la tracción	0,6 N/mm²
Resistencia al rastreo	KA 3c
Absorción de agua en agua caliente (42 d at 50 °C)	450 mg
Corrosión electrolítica	A 1,2
Ensayo de tensión 1 minuto a 23 °C 80 °C	 > 20 kV > 10 kV
Factor de disipación dieléctrica a 23 °C y 50 Hz	0,04
Constante dieléctrica a 23 °C y 50 Hz	5,7

FG
Resina colada, bi-componente, de poliuretano (PUR) estándar
flexible

La resina colada FG es apta para reparar cubiertas de cable deterioradas y para conectar cables flexibles. Proporciona una resistencia a la abrasión excelente.

Contenido: En bolsa de doble cámara.

Código	Descripción	Volumen ml	Peso Bruto kg
135534	FG 143	143	0,225
125153	FG 286	286	0,450
125154	FG 464	464	0,700
131233	FG 730	730	1,000
125155	FG1000	1000	1,508

Propiedades
- Resina colada de PUR de dos componentes
- En bolsas de dos cámaras prácticas y fáciles de usar
- Alta resistencia a la hidrólisis
- Libre de halógenos
- No es dañino para el medio ambiente
- La resina permanece altamente flexible después del endurecimiento
- La flexibilidad asegura la absorción mecánica del estrés
- No se fractura bajo estrés eléctrica
- No se fractura bajo estrés mecánico
- Excelente adhesión a todos los materiales de cables
- Baja temperatura de endurecimiento

Normativa
- DIN VDE 0278-631-1

Almacenaje / Caducidad
- En bolsa de aluminio 24 meses a ambiente, temperaturas entre 15 °C y 35 °C

Datos técnicos	Valores
Punto de ignición del componente principal (copa abierta) Punto de ignición del reactivo (copa abierta)	200 °C
Tiempo de procesado (pot life) de 300 ml de mezcla a: 5 °C 23 °C 35 °C	 33 minutos 24 minutos 21 minutos
Temperatura máxima de reacción 60º C	60 °C
Volumen total de retracción durante el curado 6,0%	1,2 %
Densidad	1,10 g/cm³
Dureza	44 Shore A
Alargamiento a la rotura	60 %
Resistencia a la tracción	0,6 N/mm²

Datos técnicos	Valores
Absorción de agua en agua caliente (42 a 50 °C)	450 mg
Ensayo de tensión 1 minuto a 23 °C 80 °C	 > 20 kV > 10 kV
Factor de disipación dieléctrica a 23 °C y 50 Hz 50 °C y 50 Hz	0,04
Constante dieléctrica a 23 °C y 50 Hz 50 °C y 50 Hz	5,7
Resistencia al rastreo	KA 3c

AMX-C

Sistema automático de mezclado de resina colada

con tubo mezclador

Cartucho lleno de resina colada de PUR de dos componentes, para un fácil llenado de la conexión cajas de derivación o empalmes en una sencilla operación sin invertir tiempo en la preparación de la mezcla de la resina. Apto para cables sintéticos aislados de baja tensión, cables hasta 1 kV.

Contenido: Cartucho de resina colada, tubo mezclador, toallita limpiadora y guantes.

Nota: El tubo mezclador puede ser pedido por separado como parte del kit accesorio de limpieza AMX (tubo mezclador, toallita limpiadora y guantes).

Código	Descripción	Contenido ml
292688	Cartucho de resina para sistema de inyección automático (con tubo mezclador)	265
249007	Cartucho de resina para sistema de inyección automático (con tubo mezclador)	1200

SISTEMA AUTOMIX AMX

Empalme de transición de B.T. cable de papel a seco

con conector bimetálico 25-95/95-240

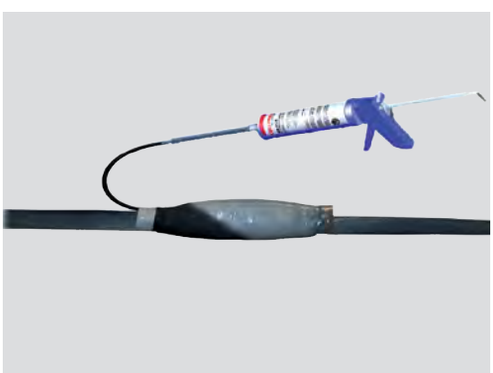

Código	Descripción	Sección de cable	Contenido ml
333140	CMP4 - 1 25-95/95-240 AMX	25-95/95-240	265

*** Con cartucho de resina para sistema de inyección automático de 265 ml**
Código: 292688

OTROS PRODUCTOS AUTOMIX AMX
Protección exterior de empalmes de M.T.

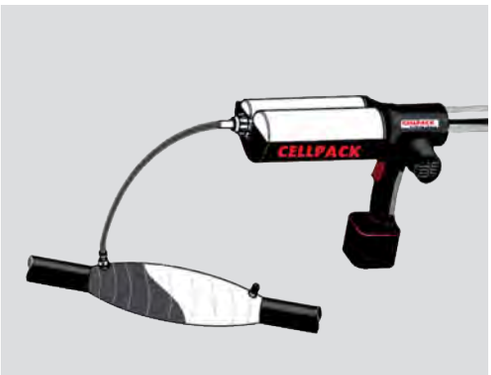

Código	Descripción
250251	Pistola de inyección manual
249007	Cartucho de resina para sistema de inyección automático 1200 ml
250181	Kit de limpieza de cartucho
247678	Tubo mezclador de M.T.
248493	Válvula para salida de aire
247677	Válvula para entrada de resina
125819	Cinta espaciadora nº 75
125820	Cinta de cierre nº 71
125817	Cinta de refuerzo nº 73
205424	Manta enmallada nº 75

Propiedades
- Mezclado y llenado en un solo paso
- Menor carga de trabajo al no tener que preparar ni amasar la mezcla
- Seguridad en el mezclado automático de los componentes de la resina durante la aplicación
- Propiedades de flujo favorables para una aplicación limpia y un dosificado preciso
- Dosificable individualmente
- Cartucho reutilizable para múltiples aplicaciones
- Resistente a elementos alcalino-térreos
- Estabilizado a rayos UV
- Libre de halógenos
- No es dañino para el medio ambiente
- No se fractura bajo estrés eléctrico
- Excelente adhesión a todos los materiales de cables
- Baja temperatura de endurecimiento

Datos técnicos	Valores
Densidad	1.11 g/cm^3
Dureza	50 Shore D
Resistencia a la tracción	13 N/mm^2
Alargamiento a la rotura	60 %
Viscosidad (20 °C)	1700 mPa x s
Rango de temperatura de utilización	-40 °C hasta +105 °C

Aplicación
- Interior
- Exterior
- Subterránea
- Empalmes y derivaciones
- Empalmes de resina colada

Tensión
- U_0/U (U_m) 0.6/1 (1.2) kV

Normativa
- DIN VDE 0278-631-1

Almacenaje / Caducidad
- 24 meses a temperatura ambiente entre 15 °C y 35 °C

Nota: en caso de múltiples usos limpiar la entrada del cartucho y el tapón después de cada uso. Reemplazarlo por el sistema de inyección bicomponente automático.

BBC Cellpack Electrical Products en el mundo

EUROPA

Cellpack AG Electrical Products
Anglikerstrasse 99
5612 Villmergen - Suiza
+41 56 618 12 34
verkauf.epschweiz@cellpack.com
EPSalesExport@cellpack.com

BBC Cellpack GmbH
Carl-Zeiss-Straße 20
79761 Waldshut-Tiengen - Alemania
+49 7741 6007-0
+49 7741 64989
electrical.products@cellpack.com

BBC Cellpack GmbH
Carl-Eschebach-Straße 11
1454 Radeberg - Alemania
+49 3528 41983 0
+49 3528 41983 71
electrical.products@cellpack.com

Behr Bircher Cellpack Ibérica, S.A.
C/.Mas Pujol, 47 – Nave 4
Pol. Ind. Sector V
08520 – Les Franqueses del Vallès
Barcelona - España
+34 93 846 63 76
+34 93 849 12 06
epiberica@cellpack.com

Behr Bircher Cellpack BBC Benelux B.V.
Keersluisweg 13
1332 EE Almere Buiten - Holanda
+31 36 549 03 36
info@cellpack.nl

Behr Bircher Cellpack BBC Polska Sp. z o .o.
ul. Matuszewska 14,
03-876 Warszawa - Polonia
+48 22 853 53 54
+48 22 853 53 56
biuro@cellpack.pl

Behr Bircher Cellpack BBC Italia S.r.l.
Via Mantero, 20
22070 Grandate (CO) - Italia
+39 031 426 611
+39 031 426 343
epitalia@cellpack.com

Behr Bircher Cellpack BBC France s.à.r.l.
277 Avenue charles Chone
54710 Ludres - Francia
+33.3.83.25.60.07
+33.3.83.25.88.27
info@cellpack-ep.fr

Asia Pacífico

Behr Bircher CellpackBBC India Pvt. Ltd.
801, 8th Floor, NDM-1, Blocks-B, Netaji
Subhash Place,
Pitampura, New Delhi-110034 - India
+91 11408 949 607
info.india@cellpack.com

Behr Bircher Cellpack BBC Far East Pte Ltd
128 Joo Seng Road # 06 – 01 - Singapur 368356
+65 6747 7024
+65 6841 4554
info@cellpack.com.sg

Behr Bircher Cellpack BBC Malaysia Sdn. Bhd.
No 17, Jalan Laman Setia 7/3
Setia Business Park
81550 Gelang Patah - Johor – Malasia
+60 7 559 0570
+60 7 559 0571
info@cellpack.com.my
www.cellpack.com.my

Behr Bircher Cellpack BBC Australia Pty Ltd
8 Ferndale Road
Glen Iris, VIC, 3146 - Australia
+61 407 103 621
+61 2 4659 6531
New Zealand
+64 21 591 960
+64 9 436 0897
salesanz@cellpack.com

Middle East

Behr Bircher Cellpack Middle East FZ-LLC
B12-210
Academic Zone 01-Business Center 5
RAKEZ Business Zone-FZ
R.A.K / United Arab Emirates
+971 50 952 2800
EPSalesME@cellpack.com